Hydraulikfilter

in-line, pmax. 210 bar

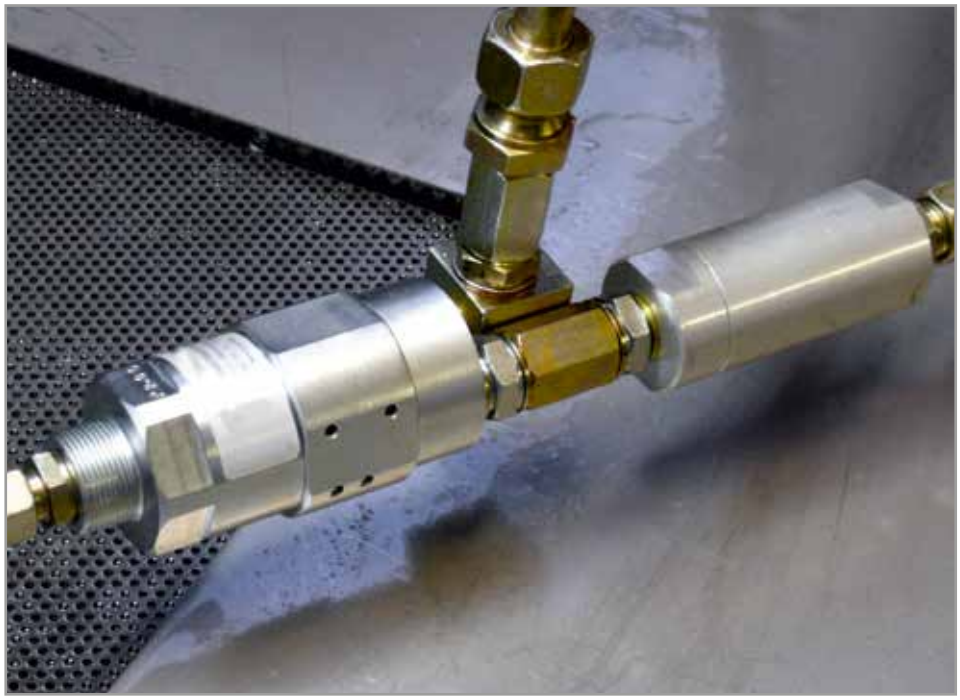

Webcode: 060001

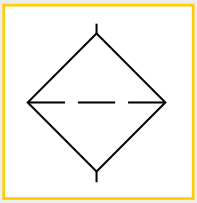

Der Hydraulikfilter wird eingesetzt, um einen hydr./hydr. Druckübersetzer vor Verschmutzung zu schützen. Der Filter ist im Zulauf zu einer hydraulischen Spannvorrichtung montiert und filtert das zulaufende Drucköl. Sinnvoll ist es auch, das ablaufende Drucköl mit einem zweiten Filter zu säubern, um Ventile und andere hydraulische Steuergeräte zu schützen.

Beschreibung:

Die Filterung von hydraulischen Medien spielt eine übergeordnete Rolle für die Verfügbarkeit und Betriebssicherheit hydraulischer Systeme. Hierbei spielt die Komplexität der Hydraulikanlagen keine besondere Rolle. Selbst einfachste Hydraulikanlagen werden durch unzulässige Verschmutzung im Hydraulikmedium beeinflusst.

Vorzeitiger Verschleiß oder Funktionsstörungen sind die Folge. Die Praxis zeigt, dass viele Funktionsstörungen bei der Inbetriebnahme von Hydraulikanlagen auf mangelnde Reinigung der Leitungen und Ölbohrungen zurück zuführen sind.

Hydraulikfilter im Vorlauf und evtl. im Rücklauf von Hydrauliksystemen verhindern den Ausfall des Systems.

Einsatzbedingungen:

Die Hydraulikfilter bestehen aus einem geschraubten Aluminiumgehäuse, in dem die austauschbare Filterpatrone montiert ist.

Die Durchflussrichtung ist am Gehäuse mit IN/OUT gekennzeichnet und zum sinnvollen Einsatz zu beachten. Durch die Verwendung von hochfestem Aluminium als Gehäusekörper dürfen nur Leitungsverschraubungen mit Elastikdichtungen eingesetzt werden.

Anschlussart:

- **G1/4 Gewindeanschluss**

Vorteile:

- **schützt die gesamte Hydraulikanlage**
- **Montage direkt in die Hydraulikleitung**
- **auswechselbare Filterpatronen**
- **max. Betriebsdruck 210 bar**
- **rostfreies Gehäuse aus Aluminium**

Filterpatrone (Ersatzteil)

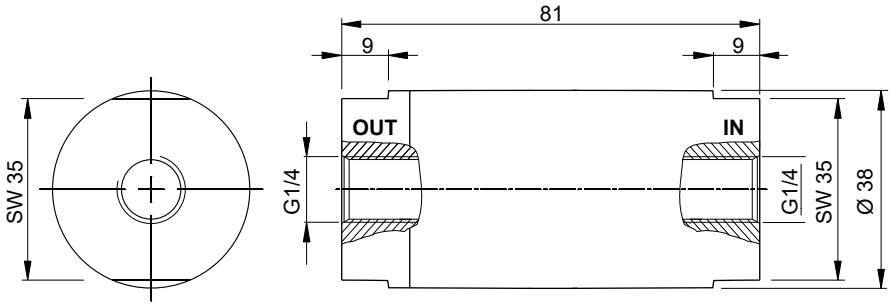

Benennung:	Filterfeinheit:	Bestellnummer:
Hydraulikfilter	10 µm	DUF-10-5-001
Hydraulikfilter	25 µm	DUF-25-5-002
Filterpatrone (Ersatzteil)	10 µm	F-10-5-003
Filterpatrone (Ersatzteil)	25 µm	F-25-5-004

Wir konstruieren und fertigen auch Sondervarianten!

HYDROKOMP®
Hydraulische Komponenten GmbH

+49 6401 225999-0
sales@hydrokomp.de
Siemenstr. 16
35325 Mücke (Germany)
www.hydrokomp.de

Technik, die verbindet